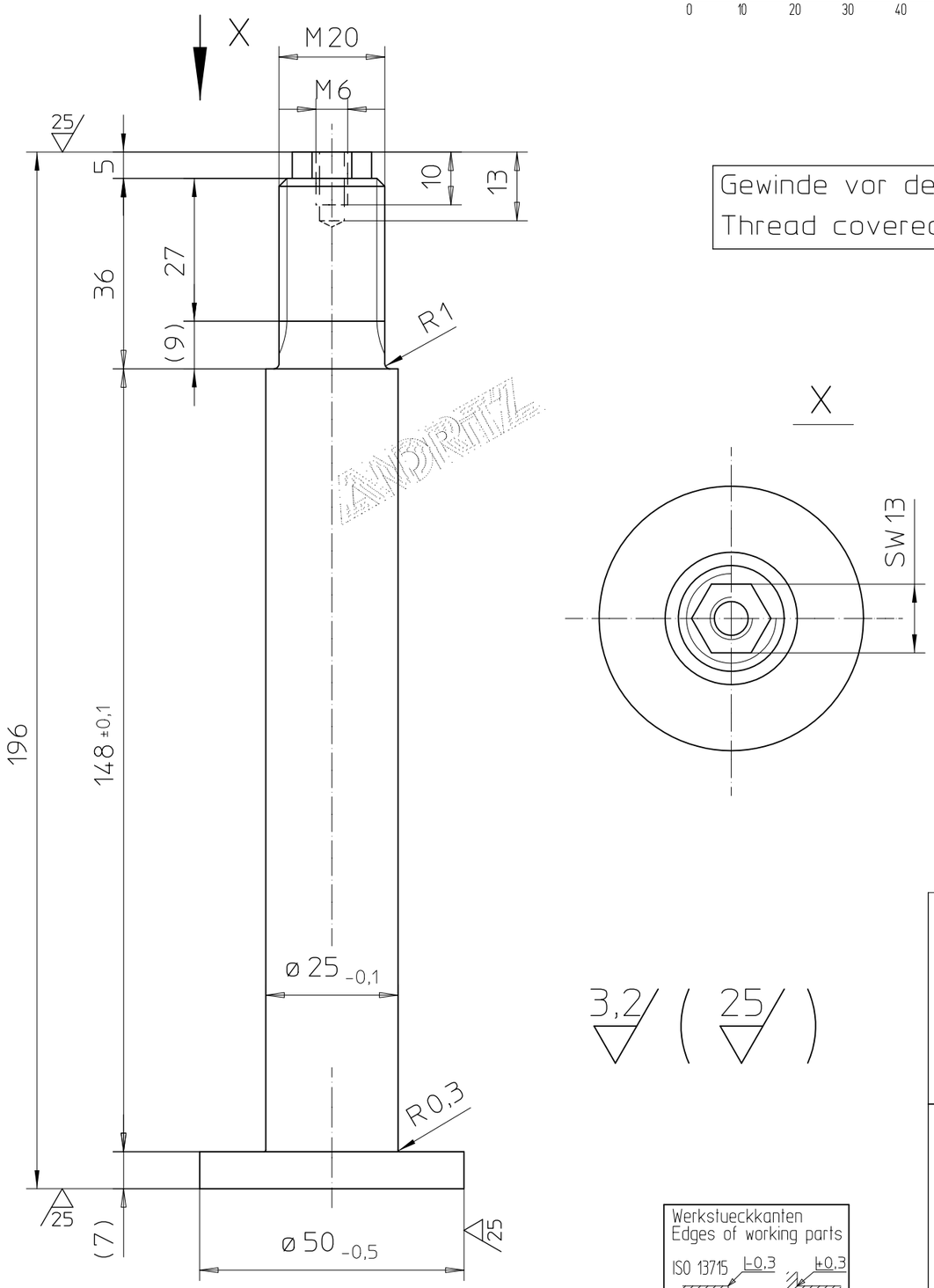

Gewinde vor dem Nitrieren abgedeckt!
Thread covered prior to nitrating!

Nitrieren

1. Vorbearbeiten auf ein Aufmaß von 2 bis 3 mm pro Seite
2. Spannungsarm glühen bei 550 bis 580 °C
3. Fertigbearbeiten
4. 36 Stunden bei 500 °C im Ammoniakgasstrom nitrieren
   Härte : 600 + 50 HV 5 an der Oberfläche
   Härtetiefe: 0,3 bis 0,4 mm

Nitrating

1. Premachining to an allowance of 2 mm to 3 mm per side
2. Stress relieving at 550 °C to 580 °C
3. Final machining
4. Nitrating during 36 hours in an ammonia gas flow at 500 °C
   Hardness : 600 + 50 HV 5 on the surface
   Depth of hardness: 0.3 mm to 0.4 mm

Werkstueckkanten
Edges of working parts
ISO 13715 ⊢0,3 ⊣+0,3

Aend.-Ind. Revision	Datum Date	Name Name	Planquadrat, Aenderungstext Quadrant, Description	Aenderung gepr. Revision checked	Datum Date	Name Name
.	....-..-..	.	.	....-..	.	
				....-..	.	

Kennwort/ Order Code

Erstellt Drawn by	2004-12-04	Twyrdy
Geprueft Checked	....-..	.
Geprueft Checked		
Geprueft Checked		

ANDRITZ SUNDWIG
SUNDWIG GmbH, GERMANY
P.O. Box 2740, D-58661 HEMER

Original Origin . .. .
Ersatz fuer Replaces 617-812

Auftrags-Nr./ Order Number

Massstab Scale 1:1

Benennung/ Title
Bolzen
.
bolt
.

Zeichnungs-Nr./ Drawing Number
631-565

Aend.-Ind Revision | Sprache Language | Blatt Sheet . von of .

CAD . .

Werkstoff Material 42CrMo4+QT

Masse Weight 1,3 kg

Gruppen-Nr. Group Number .

Allgemein-toleranzen Dimensional variation

ISO 2768-mK (Maschinenbau) (Construction of machines)	ueber/over	0,5	6	30	120	400	1000	2000	4000	8000	12000	16000
	bis/ to	6	30	120	400	1000	2000	4000	8000	12000	16000	20000
ISO 13920-BA-F (Stahlbau) (Steel construction)	ueber/over	0	30	120	315	1000	2000	4000	8000	12000	16000	over
	bis/ to	30	120	315	1000	2000	4000	8000	12000	16000	20000	20000

Grenzabmasse Nominal range

ISO 2768-mK (Maschinenbau) (Construction of machines)	ueber/over	0,5	6	30	120	400	1000	2000	4000	8000	12000	16000
	bis/ to	6	30	120	400	1000	2000	4000	8000	12000	16000	20000
ISO 13920-BA-F (Stahlbau) (Steel construction)	ueber/over	0	30	120	315	1000	2000	4000	8000	12000	16000	over
	bis/ to	30	120	315	1000	2000	4000	8000	12000	16000	20000	20000

Grenzabmasse Nominal range

ISO 2768-mK (Maschinenbau) (Construction of machines)	ueber/over	0,5	6	30	120	400	1000	2000	4000	8000	12000	16000
	bis/ to	6	30	120	400	1000	2000	4000	8000	12000	16000	20000
ISO 13920-BA-F (Stahlbau) (Steel construction)	ueber/over	0	30	120	315	1000	2000	4000	8000	12000	16000	over
	bis/ to	30	120	315	1000	2000	4000	8000	12000	16000	20000	20000

Diese Zeichnung ist urheberrechtlich geschuetzt
und beinhaltet vertrauliche Informationen der ANDRITZ AG. Jeder Partner bestaetigt mit der Annahme dieser Zeichnung ausdruecklich, dass er diese Zeichnung weder kopieren, noch vervielfaeltigen oder dritten Personen zugaenglich machen wird, es sei denn, dies geschieht mit der ausdruecklichen Zustimmung der ANDRITZ AG oder einer ihrer Tochtergesellschaften.
ANDRITZ AG

Copyright notice
This drawing constitutes confidential and proprietary information of ANDRITZ AG. Any party accepting receipt of this drawing does so on the express understanding and agreement that it will neigher copy, reproduce, disclose to third parties or use this drawing for any purpose other than those expressly agreed to by ANDRITZ AG or one of its affiliates.
ANDRITZ AG

631-5650000 1:1 freigegeben